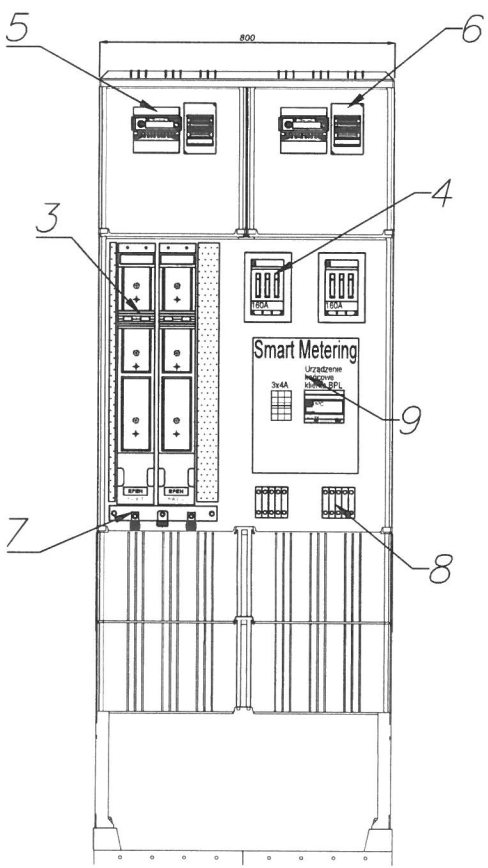

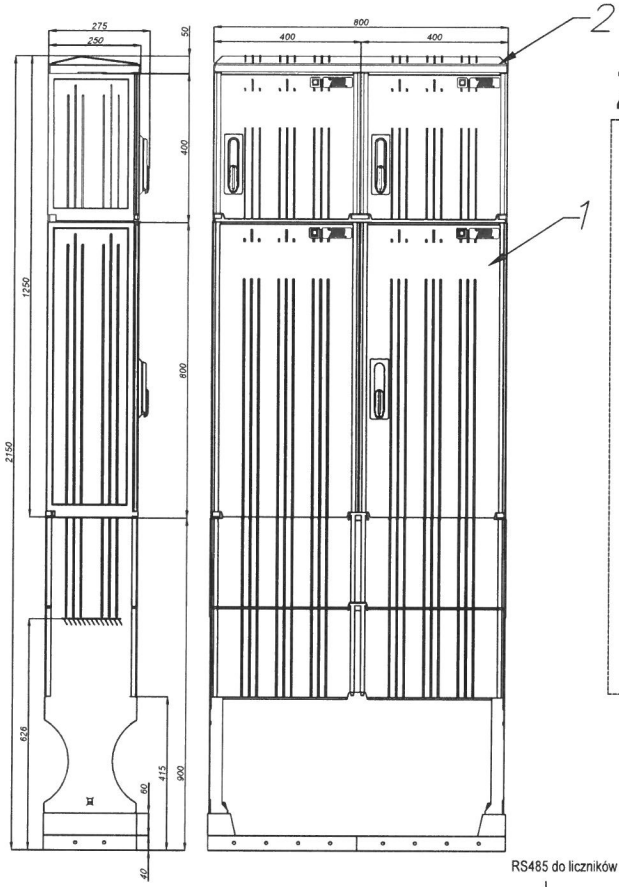

Złącze nr 1.3.4

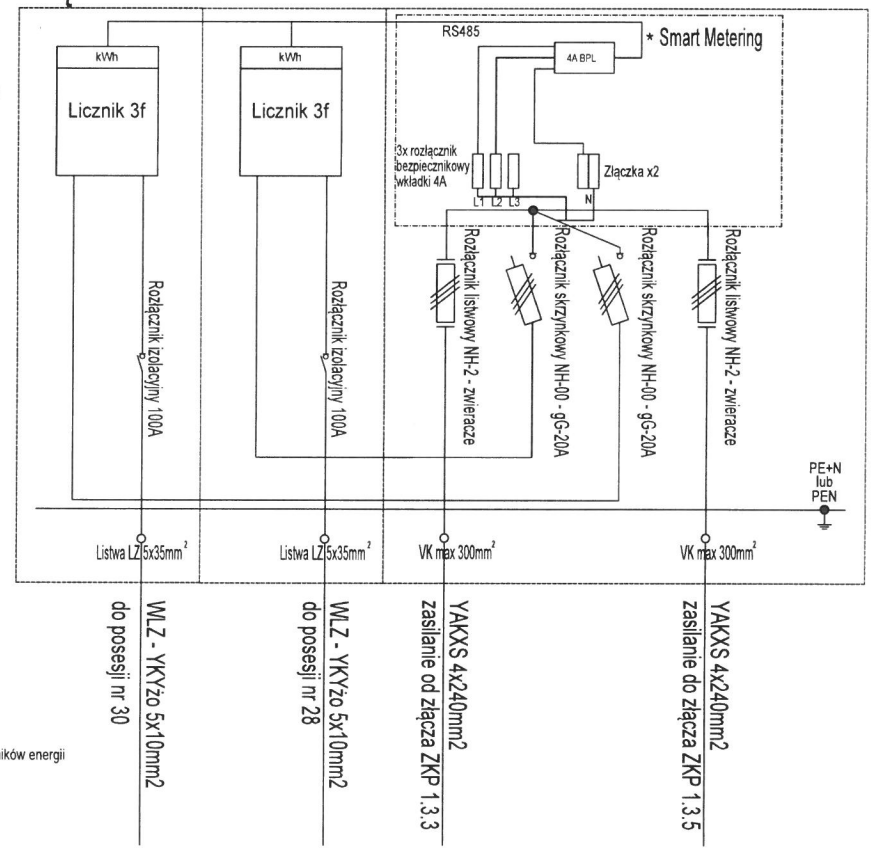

RS485 do liczników energii

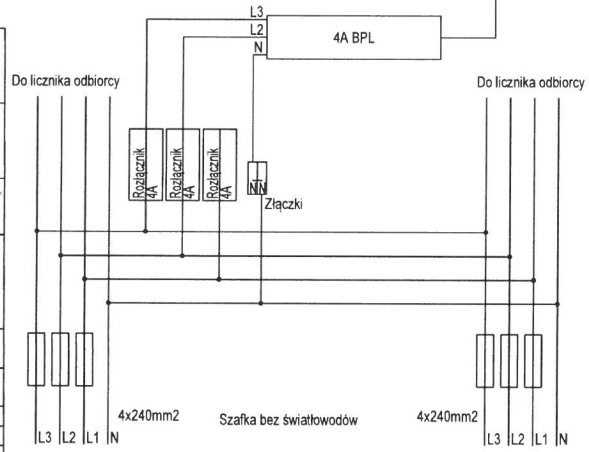

* Podłączenie urządzeń 4A BPL w złączu ZKP

1.	Obudowa SKRF 800/800/1 (szafka kablowo rozdzielcza z cokołem, szerokość obudowy 800 mm, wysokość obudowy 800 mm, ilość przedziałów 1, napięcie znamionowe - 400V, napięcie znamionowe izolacji - 690 V, prąd znamionowy - 630 A, stopień ochrony - IP 44, odporność na uderzenia mechaniczne - IK 10, klasa izolacji - II, kategoria palności - FH 2 - 40, odporność na prądy pełzające - CTI 600, kolor standardowy - RAL 7035, powierzchnia karbowana, antyplakatowa, odporna na promienie UV) - 1kpl.
2.	SKRD 800/400/2 (szafka kablowo rozdzielcza z dnem, szerokość obudowy 800 mm, wysokość obudowy 400 mm, ilość przedziałów 2, napięcie znamionowe - 400V, napięcie znamionowe izolacji - 690 V, prąd znamionowy - 630 A, stopień ochrony - IP 44, odporność na uderzenia mechaniczne - IK 10, klasa izolacji - II, kategoria palności - FH 2 - 40, odporność na prądy pełzające - CTI 600, kolor standardowy - RAL 7035, powierzchnia karbowana, antyplakatowa, odporna na promienie UV) - 1kpl.
3.	Rozłącznik bezpiecznikowy listwowy - rozmiar 2 (znamionowy prąd cieplny Ith - 400A, napięcie znamionowe Un - 690V, kat. użytkowania AC-22B, nap. łączeniowe Ue - 690V, znam. prąd łączeniowy - 400A, znam. nap. izolacji Ui - 1000V, częst. znamionowa - 50-60Hz, prąd szczytowy - 100A, znam. pr. zwraciowy - 100kA, trw. mechaniczna - 1600c.p., trw. łączeniowa - 200 c.f., st. ochrony - IP30, wielkość wkładek topikowych - 2) - 2kpl.
4.	Rozłącznik bezpiecznikowy skrzynkowy - rozmiar 00 (znamionowy prąd cieplny Ith - 160A, napięcie znamionowe Un - 690V, kategoria użytkowania - AC-22B, napięcie łączeniowe - 690V, znamionowy prąd łączeniowy Ie - 160A, znamionowy prąd zwarciowy załączalny umowny - 100kA, znamionowy prąd zwarciowy umowny wytrzymywany - 100kA, znamionowe napięcie izolacji U - 1000V, znamionowe napięcie udarowe wytrzymywane Uim - 8kV, znamionowa moc rozpraszana - 12W, częstotliwość znamionowa - 50-60Hz, trwałość mechaniczna - 1600c.p., trwałość łączeniowa - 200c.ł., stopień ochrony - IP20, wielkość wkładek topikowych - 00) - 2kpl.
5.	Licznik energii elektrycznej (elektroniczny 3-fazowy licznik energii czynnej dwukierunkowy do zabudowy na szynie TH35, bezpośredni z portem komunikacyjnym RS485) - 2kpl.
6.	Rozłącznik izolacyjny 63A-3p (prąd znamionowy: 63A, napięcie znamionowe: 400V~, liczba biegunów: 3, liczba modułów: 3, zaciski: linka do 35mm2, drut do 50mm2) - 2kpl
7.	Szyna PEN Cu 30x5 - 1kpl.
8.	Listwa LZ 5x35mm2 - 2kpl.
9.	Wyposażenie według opracowania Smart Metering *

USŁUGI BUDOWLANE - NADZORY I PROJEKTOWANIE
ul. Akacjowa 9, 97-400 Bełchatów
k.kucharski@onet.pl, tel. 603 381 038

NAZWA OPRACOWANIA:	Rozbudowa infrastruktury elektroenergetycznej wraz z przebudową układu drogowego drogi gminnej nr 101363E i drogi wew. w m. Antoniówka o dł. dróg ok 1,35km		
Adres:	Antoniówka, droga gminna nr 101363E, droga wewnętrzna od drogi gminnej w kierunku drogi powiatowej nr 1500E, gm. Kleszczów		
Tytuł rysunku:	Schemat złącza kablowego ZKP 1.3.4		Podziałka -
Projektował: branża elektryczna	mgr inż. Kazimierz Kucharski, upr. LOD/1289/PWOE/09		Nr rysunku: 37
Sprawdził: branża elektryczna	mgr inż. Marcin Antoszczyk, upr. LOD/2066/PWOE/12		
Data:	październik - 22		